S15

S15 sprink özellikleri nelerdir?

Düşük debisi, özel tasarım kanat ve nozul yapısı sayesinde arazi yüzeyinde su birikmesi, sert tabaka oluşumunu engeller. Tam daire sulama 24 m'ye kadar homojen su dağılımı ve rüzgara karşı yüksek direnç sağlayan bir tasarıma sahiptir.

Nozullar

Farklı debilere uygun nozul seçenekleri ile projelerde kullanım kolaylığı sunar.

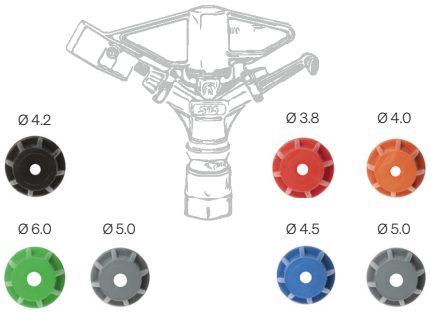

Teknik Veriler

KOD	NOZUL ÇAPI (mm)	Ortalama Debi L/H			Koli (Adet)
		2,5 Bar	3,0 Bar	3,5 Bar	
S15-1	4,2 × 3,8	1610	1752	1902	35
S15-2	5,0 × 4,0	2158	2366	2554	35
S15-3	5,0 × 4,5	2377	2606	2814	35
S15-4	6,0 × 4,0	2802	3049	3278	35
S15-5	6,0 × 4,5	2943	3229	3506	35
S15-6	6,0 × 5,0	3291	3603	3880	35

Uygulama Aralığı

Nozul (mm)	Basınç (Bar)	Debi (lt/h)	Çap (m)	AxB - mm/h			
				10×10	10×12	12×12	10×15
4,2 × 3,8	2,5	1610	21	16,1	13,4	11,2	10,7
	3,0	1752	22	17,5	14,6	12,2	11,7
	3,5	1902	23	19,0	15,9	13,2	12,7
5,0x 4,0	2,5	2158	21	21,6	18,0	15,4	14,4
	3,0	2366	22	23,7	19,7	16,4	15,8
	3,5	2554	23	25,5	21,3	17,7	17,0
5,0 × 4,5	2,5	2377	21	23,8	19,8	16,5	15,8
	3,0	2606	22	26,1	21,7	18,1	17,4
	3,5	2814	23	28,1	23,5	19,5	18,8
6,0 × 4,0	2,5	2802	21	28,0	23,4	19,5	18,7
	3,0	3049	22	30,5	25,4	21,2	20,3
	3,5	3278	23	32,8	27,3	22,8	21,9
6,0 × 4,5	2,5	2943	21	29,4	24,5	20,4	19,6
	3,0	3229	22	32,3	26,9	22,4	21,5
	3,5	3506	23	35,1	29,2	24,3	23,4
6,0 × 5,0	2,5	3291	21	32,9	27,4	22,9	21,9
	3,0	3603	22	36,0	30,0	25,0	24,0
	3,5	3880	23	38,8	32,3	26,9	25,9

Yıllarca sizinle

Ağır dış ortam şartlarına uygun plastik ve paslanmaz malzemelerden üretilmiştir. Kimyasallara UV ışınlarına ve darbeye karşı yüksek dayanım sağlanmıştır.

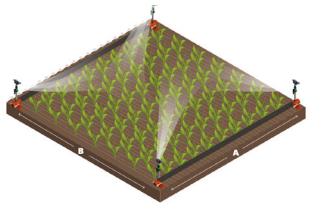

- Bu veriler rüzgarsız ortamda Sprink kırıcı vidaları tam açık konumdaki verilerdir.
- Homojen bir sulama için sprinklerde minimum çalışma basıncı 2,5 bar olmalıdır.

Tüm veri sayfaları, şemalar, kılavuzlar, fotoğraflar ve açıklamalar yalnızca genel amaçlı kullanım içindir. Daha fazla bilgi veya teknik destek için lütfen en yakın STF uzmanlarıyla iletişime geçin. Şirket, ürünlerinin tasarımını önceden haber vermeksizin değiştirme hakkını saklı tutar.

REV:180522

stf
Future Irrigation